D206

+135° -30° | PA6 +G.F. | UL94 HB | RoHS COMPLIANT

VOLANTINO DI MANOVRA A DUE RAZZE CON MANICO GIREVOLE

D

Materiali:
Poliammide rinforzata e stabilizzata. Resistente ad olii e grassi.

Superficie: **Satinata.**

Colore: **Nero (RAL 9011).**

Tappo centrale:
Poliammide grigia (RAL 7035 cod. 13).

Colori alternativi tappo:
Arancio (RAL 2004 cod. 02).
Blu (RAL 5015 cod. 07).
Giallo (RAL 1021 cod. 10).
Rosso (RAL 3000 cod. 16).
Verde (RAL 6024 cod. 17).
Nero (RAL 9011 cod. 01).

Inserto Principale:
Boccola con foro liscio passante in acciaio zincato, (tolleranza foro H10).

Inserto laterale:
Boccola con foro filettato passante in ottone.

Manico laterale:
D206: Manico girevole art. M144 (pag.).
D209: Manico girevole art. M145 (pag.).
D210: Manico girevole art. M129 (pag.).
D211: Manico girevole art. M202 (pag.).

Mozzo:
Mozzo Pieno.
(*) Mozzo scaricato.

Fissaggio:
Per eventuali sistemi di fissaggio, l'esecuzione di linguette e/o fori quadri, prego consultare le note tecniche allegate al catalogo [pag.].

Richieste speciali:
- Su richiesta e con un minimo di 50 pezzi, gli inserti possono essere forniti con il foro d1 con tolleranza H7 e finitura brunita. Aggiungere al codice standard le lettere ZB. Esempio: D206130.TD1001PZB.
- Su richiesta e per quantità gli inserti possono essere forniti con il foro d1 a disegno.
- Su richiesta e per quantità gli inserti possono essere forniti in materiale/ rivestimento diverso.
- Su richiesta e per quantità colori del volantino a razze, manico e tappo (gamma ridotta) come da tabella colori [pag.].

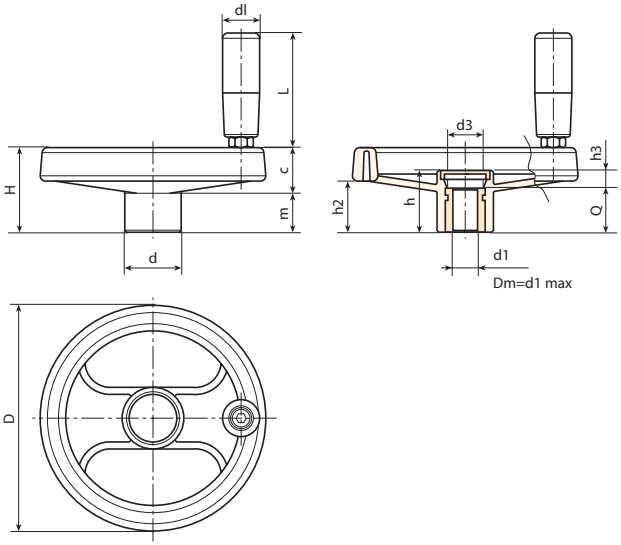

Codice	Art.	D	H	h	d	m	c	h2	h3	d3	dl	L	Dm	d1H10	Q	g
-	**D206080.TP0501P**	80	34	26	24,5	15,5	18,5	20	6	16,5	19	54	12	**10**	20	113
-	**D206080.TD0801P**	80	34	26	24,5	15,5	18,5	20	6	16,5	19	54	12	**5**	20	115
-	**D206080.TD1001P**	80	34	26	24,5	15,5	18,5	20	6	16,5	19	54	12	**10**	20	110
-	**D206100.TP0501P**	99	43	33	28	19,5	23,5	27	9	17	19	54	16	**5**	24	182
-	**D206100.TD0801P**	99	43	33	28	19.5	23,5	27	9	17	19	54	16	**8**	24	176
-	**D206100.TD1001P**	99	43	33	28	19,5	23,5	27	9	17	19	54	16	**10**	24	160
-	**D206100.TD1201P**	99	43	33	28	19,5	23,5	27	9	17	19	54	16	**12**	24	177
-	**D206130.TP0501P**	129	50	35,5	32	20	30	30	11,5	25,5	21	65,5	18	**5**	24	285
-	**D206130.TD0801P**	129	50	35,5	32	20	30	30	11,5	25,5	21	65,5	18	**8**	24	293
-	**D206130.TD1001P**	129	50	35,5	32	20	30	30	11.5	25,5	21	65,5	18	**10**	24	290
-	**D206130.TD1201P**	129	50	35,5	32	20	30	30	11,5	25,5	21	65,5	18	**12**	24	280
-	**D206160.TD0801P**	160	57,5	41	40	20	37,5	34	9	26	23,5	75	22	**8**	32	440
-	**D206160.TD1401P**	160	57,5	41	40	20	37,5	34	9	26	23,5	75	22	**14**	32	430
-	**D206160.TD2001P**	160	57.5	41	40	20	37,5	34	9	26	23,5	75	22	**20**	32	375
-	**D206200.TD0801P**	198	61,5	39,5	51	17	44	32	7,5	27	23,5	75	22	**8**	32	685
-	**D206200.TD1601P**	198	61,5	39,5	51	17	44	32	7,5	27	23,5	75	22	**16**	32	640
-	**D206200.TD2001P**	198	61,5	39,5	51	17	44	32	7,5	27	23,5	75	22	**20**	32	685
-	**D206250.TD0801P**	252	70	47	56	23	47	38,5	12	31,5	25,5	87	28	**8**	36	1100
-	**D206250.TD2001P**	252	70	47	56	23	47	38,5	12	31,5	25,5	87	28	**20**	36	1015
-	**D206350.TD0801P**	349	80	50	67	21,5	58,5	43,5	18	35	26,5	97,5	30	**(*) 8**	32	1650

Attenzione: Con un minimo di 50 pezzi il diametro d1 può essere prodotto a richiesta (tolleranza foro H10 zincato e H7 brunito).
Dm = Diametro massimo ottenibile di ripresa. (allargamento).

D209

VOLANTINO DI MANOVRA A DUE RAZZE CON MANICO GIREVOLE M145

Codice	Art.	D	H	h	d	m	c	h2	dl	L	d1H10	Q
-		80	34	26	24,5	15,5	18,5	20	20	55,5	**5**	20
-		99	43	33	28	19,5	23,5	27	20	55,5	**5**	24
-		129	50	35,5	32	20	30	30	23,5	67,5	**5**	24
-		160	57,5	41	40	20	37,5	34	25	77	**8**	32
-		198	61	39,5	51	17	44	32	25	77	**8**	32
-		252	70	48	56	23	47	38,5	26	85,5	**8**	36
-		349	80	50	67	21,5	58,5	43	28	96	**(*) 8**	32

Attenzione: Con un minimo di 50 pezzi il diametro d1 può essere prodotto a richiesta (tolleranza foro H10 zincato e H7 brunito).
Dm = Diametro massimo ottenibile di ripresa. (allargamento).

Manico laterale:
Manico girevole art. M145 (pag.).

D

D210

VOLANTINO DI MANOVRA A DUE RAZZE CON MANICO GIREVOLE M129

Codice	Art.	D	H	h	d	m	c	h2	h3	d3	dl	L	Dm		Q	g
-		80	34	26	24,5	15,5	18,5	20	6	16,5	20	52	12	**5**	20	130
-		99	43	33	28	19,5	23,5	27	9	17	20	52	16	**5**	24	185
-		129	50	35,5	32	20	30	30	11,5	25,5	23,5	62,5	18	**5**	24	280
-		160	57,5	41	40	20	37,5	34	9	26	25	72	22	**8**	32	455
-		198	61	39,5	51	17	44	32	7,5	27	25	72	22	**8**	32	700
-		252	70	48	56	23	47	38.5	12	31,5	26	81,5	28	**8**	36	1050
-		349	80	50	67	21,5	58,5	43	18	35	28	89,5	30	**(*) 8**	32	1600

Attenzione: Con un minimo di 50 pezzi il diametro d1 può essere prodotto a richiesta (tolleranza foro H10 zincato e H7 brunito).
Dm = Diametro massimo ottenibile di ripresa. (allargamento).

Manico laterale:
Manico girevole art. M129 (pag.).

D211

VOLANTINO DI MANOVRA A DUE RAZZE CON MANICO GIREVOLE M202

Codice	Art.	D	D2	H	h	d	m	c	h2	h3	d3	dl	L	Dm		Q	g
-		252	257	70	48	56	23	47	38,5	12	31,5	40	63,5	28	**8**	36	1100
-		349	-	80	50	67	21,5	58,5	43	18	35	40	63,5	30	**(*) 8**	32	1630

Attenzione: Con un minimo di 50 pezzi il diametro d1 può essere prodotto a richiesta (tolleranza foro H10 zincato e H7 brunito).
Dm = Diametro massimo ottenibile di ripresa. (allargamento).

Manico laterale:
Manico girevole art. M202 (pag.).

Disponibilità a magazzino in % ( )
90% (●) - 40% (●) - 5% (●)