E215

+135° -30° | PA6 +G.F. | UL94 HB | RoHS COMPLIANT

MANOVELLA CON BOCCOLA FILETTATA E MANICO GIREVOLE

E

Materiale:
Poliammide rinforzata.
Resistente ad olii e grassi.

Superficie:
Satinata.

Colore:
Nero (RAL 9011).

Tappo centrale:
Poliammide grigia (RAL 7035 cod. 13).

Colori Tappo alternativi:
Arancio (RAL 2004 cod. 02).
Rosso (RAL 3000 cod. 16).
Azzurro (RAL 5015 cod. 07).
Verde (RAL 6024 cod. 17).
Giallo (RAL 1021 cod. 10).
Nero (RAL 9011 cod. 01).

Inserti:
Boccola con foro filettato cieco in ottone, (tolleranza filetto 6H).
(*) Boccola con foro filettato cieco in acciaio zincato, (tolleranza filetto 6H).

Inserto laterale:
Boccola con foro filettato passante in ottone.

Manico laterale:
E215: Manico girevole art. M144 pag. ( ).
E219: Manico girevole art. M129 pag. ( ).
E220: Manico girevole art. M145 pag. ( ).

Richieste speciali:
- Su richiesta e per quantità gli inserti possono essere forniti in materiale diverso.
- Su richiesta e per quantità colori come da tabella colori [pag.].

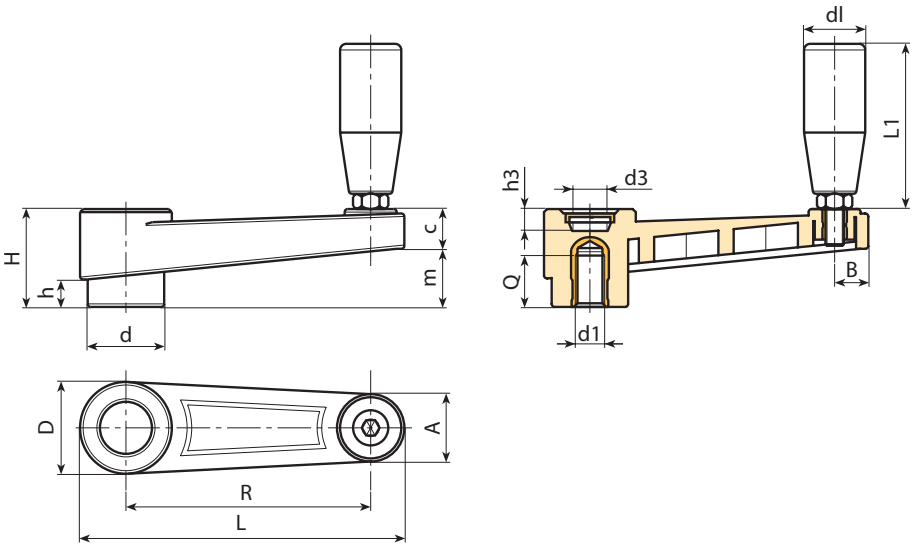

Codice	Art.	L	R	H	D	d	m	c	A	B	h	d3	h3	d1 6H	Q	dl	L1	g
-	E215065.TM0801	**88,5**	65	30	27,5	22	17	13	20	9,5	8	14,5	10	M8	13	**19**	54	67
-	E215065.TM1001	**88,5**	65	30	27,5	22	17	13	20	9,5	8	14,5	10	M10	13	**19**	54	70
-	E215065.TM1201	**88,5**	65	30	27,5	22	17	13	20	9,5	8	14,5	10	M12	13	**19**	54	73
-	E215080.TM0801	**107**	80	33,5	32	26	20,5	13	23	11	9	19,5	9,5	M8	13	**19**	54	83
-	E215080.TM1001	**107**	80	33,5	32	26	20,5	13	23	11	9	19,5	9,5	M10	13	**19**	54	87
-	E215080.TM1201	**107**	80	33,5	32	26	20,5	13	23	11	9	19,5	9,5	M12	13	**19**	54	90
-	E215110.TM1001	**140**	110	39	35	29	25	14	24	12	11	19,5	11	M10	13	**21**	66	135
-	E215110.TM1201	**140**	110	39	35	29	25	14	24	12	11	19,5	11	M12	17	**21**	66	137
-	E215110.TM1401	**140**	110	39	35	29	25	14	24	12	11	19,5	11	M14	17	**21**	66	140
-	E215140.TM1201	**175**	140	49	44	35,5	32	17	27	13	15,5	24	19	M12	17	**23,5**	76,5	238
-	E215140.TM1401	**175**	140	49	44	35,5	32	17	27	13	15,5	24	19	M14	17	**23,5**	76,5	223
-	E215140.TM1601	**175**	140	49	44	35,5	32	17	27	13	15,5	24	19	(*) M16	17	**23,5**	76,5	251
-	E215185.TM1201	**223**	185	55	47,5	40	38,5	16,5	27	14	17	29,5	21	M12	17	**25,5**	87	312
-	E215185.TM1401	**223**	185	55	47,5	40	38,5	16,5	27	14	17	29,5	21	M14	17	**25,5**	87	320
-	E215185.TM1601	**223**	185	55	47,5	40	38,5	16,5	27	14	17	29,5	21	(*) M16	17	**25,5**	87	331

E219

+135° -30° | PA6 +G.F. | UL94 HB | RoHS COMPLIANT

MANOVELLA CON BOCCOLA FILETTATA E MANICO GIREVOLE M129

Caratteristiche generali:
Tutte le caratteristiche non specificate sono come l'articolo base E215, descritto qui a lato.

Inserti:
Boccola con foro filettato cieco in ottone, (tolleranza filetto 6H).
(*) Boccola con foro filettato cieco in acciaio zincato, (tolleranza filetto 6H).

Manico laterale:
Manico girevole art. M129 pag. ( ).

E

Codice	Art.	L	R	H	D	d	m	c	A	B	h	d3	h3	d1 6H	Q	dl	L1	g
-	E219065.TM0801	**89**	65	30	27,5	22	17	13	20	9,5	8	14,5	10	M8	13	**20**	52	79
-	E219065.TM1001	**89**	65	30	27,5	22	17	13	20	9,5	8	14,5	10	M10	13	**20**	52	82
-	E219065.TM1201	**89**	65	30	27,5	22	17	13	20	9,5	8	14,5	10	M12	13	**20**	52	85
-	E219080.TM0801	**107**	80	33,5	32	26	20,5	13	23	11	9	19,5	9,5	M8	13	**20**	52	95
-	E219080.TM1001	**107**	80	33,5	32	26	20,5	13	23	11	9	19,5	9,5	M10	13	**20**	52	99
-	E219080.TM1201	**107**	80	33,5	32	26	20,5	13	23	11	9	19,5	9,5	M12	13	**20**	52	102
-	E219110.TM1001	**140**	110	39	35	29	25	14	24	12	11	19,5	11	M10	13	**23,5**	63	150
-	E219110.TM1201	**140**	110	39	35	29	25	14	24	12	11	19,5	11	M12	17	**23,5**	63	160
-	E219110.TM1401	**140**	110	39	35	29	25	14	24	12	11	19,5	11	M14	17	**23,5**	63	165
-	E219140.TM1201	**175**	140	49	44	35,5	32	17	27	13	15,5	24	19	M12	17	**25**	72	262
-	E219140.TM1401	**175**	140	49	44	35,5	32	17	27	13	15,5	24	19	M14	17	**25**	72	249
-	E219140.TM1601	**175**	140	49	44	35,5	32	17	27	13	15,5	24	19	(*) M16	17	**25**	72	275
-	E219185.TM1201	**223**	185	55	47,5	40	38,5	16,5	27	14	17	29,5	21	M12	17	**26**	82	312
-	E219185.TM1401	**223**	185	55	47,5	40	38,5	16,5	27	14	17	29,5	21	M14	17	**26**	82	320
-	E219185.TM1601	**223**	185	55	47,5	40	38,5	16,5	27	14	17	29,5	21	(*) M16	17	**26**	82	331

E220

+135° -30° | PA6 +G.F. | UL94 HB | RoHS COMPLIANT

MANOVELLA CON BOCCOLA FILETTATA E MANICO GIREVOLE M145

Caratteristiche generali:
Tutte le caratteristiche non specificate sono come l'articolo base E215, descritto qui a lato.

Inserti:
Boccola con foro filettato cieco in ottone, (tolleranza filetto 6H).
(*) Boccola con foro filettato cieco in acciaio zincato, (tolleranza filetto 6H).

Manico laterale:
Manico girevole art. M145 pag. pag. ( ).

Codice	Art.	L	R	H	D	d	m	c	A	B	h	d3	h3	d1 6H	Q	dl	L1	g
-	E220065.TM0801	**89**	65	30	27,5	22	17	13	20	9,5	8	14,5	10	M8	13	**20**	56	69
-	E220065.TM1001	**89**	65	30	27,5	22	17	13	20	9,5	8	14,5	10	M10	13	**20**	56	72
-	E220065.TM1201	**89**	65	30	27,5	22	17	13	20	9,5	8	14,5	10	M12	13	**20**	56	75
-	E220080.TM0801	**107**	80	33,5	32	26	20,5	13	23	11	9	19,5	9,5	M8	13	**20**	56	85
-	E220080.TM1001	**107**	80	33,5	32	26	20,5	13	23	11	9	19,5	9,5	M10	13	**20**	56	89
-	E220080.TM1201	**107**	80	33,5	32	26	20,5	13	23	11	9	19,5	9,5	M12	13	**20**	56	92
-	E220110.TM1001	**140**	110	39	35	29	25	14	24	12	11	19,5	11	M10	13	**23,5**	68	149
-	E220110.TM1201	**140**	110	39	35	29	25	14	24	12	11	19,5	11	M12	17	**23,5**	68	151
-	E220110.TM1401	**140**	110	39	35	29	25	14	24	12	11	19,5	11	M14	17	**23,5**	68	154
-	E220140.TM1201	**175**	140	49	44	35,5	33	17	27	13	15,5	24	19	M12	17	**25**	77	228
-	E220140.TM1401	**175**	140	49	44	35,5	32	17	27	13	15,5	24	19	M14	17	**25**	77	213
-	E220140.TM1601	**175**	140	49	44	35,5	32	17	27	13	15,5	24	19	(*) M16	17	**25**	77	241
-	E220185.TM1201	**223**	185	55	47,5	40	38,5	16,5	27	14	17	29,5	21	M12	17	**26**	86	304
-	E220185.TM1401	**223**	185	55	47,5	40	38,5	16,5	27	14	17	29,5	21	M14	17	**26**	86	310
-	E220185.TM1601	**223**	185	55	47,5	40	38,5	16,5	27	14	17	29,5	21	(*) M16	17	**26**	86	321