G630

+135° -30° | PA6 +G.F. | UL94 HB | RoHS COMPLIANT

VOLANTINO A 4 LOBI CON INSERTO A SCATTO (PREMERE PER USARE) E BOCCOLA FILETTATA

Materiali:
(3-4) Tecnopolimero speciale rinforzato con fibra di vetro ad alta resistenza.
Resistente ad olii e grassi.

Superficie:
Satinata.

Colore:
(3-4) Nero (RAL 9011).

Pulsante centrale di fissaggio:
(1) Pulsante in poliammide rossa (RAL 3000 cod. 16).

Colori alternativi volantino e pulsante:

Arancio	(RAL 2004 cod. 02).
Blu	(RAL 5015 cod. 07).
Giallo	(RAL 1021 cod. 10).
Rosso	(RAL 3000 cod. 16).
Verde	(RAL 6024 cod. 17).
Grigio	(RAL 7035 cod. 13).
Nero	(RAL 9001 cod. 01).

Inserti:
Boccola con foro filettato cieco in ottone, (tolleranza filetto 6H).

Molla:
Molla in acciaio inox (Aisi 302).

Richieste speciali:
- Su richiesta e per quantità gli inserti possono essere forniti in materiale diverso.
- Su richiesta e per quantità colori come da tabella colori [pag.].

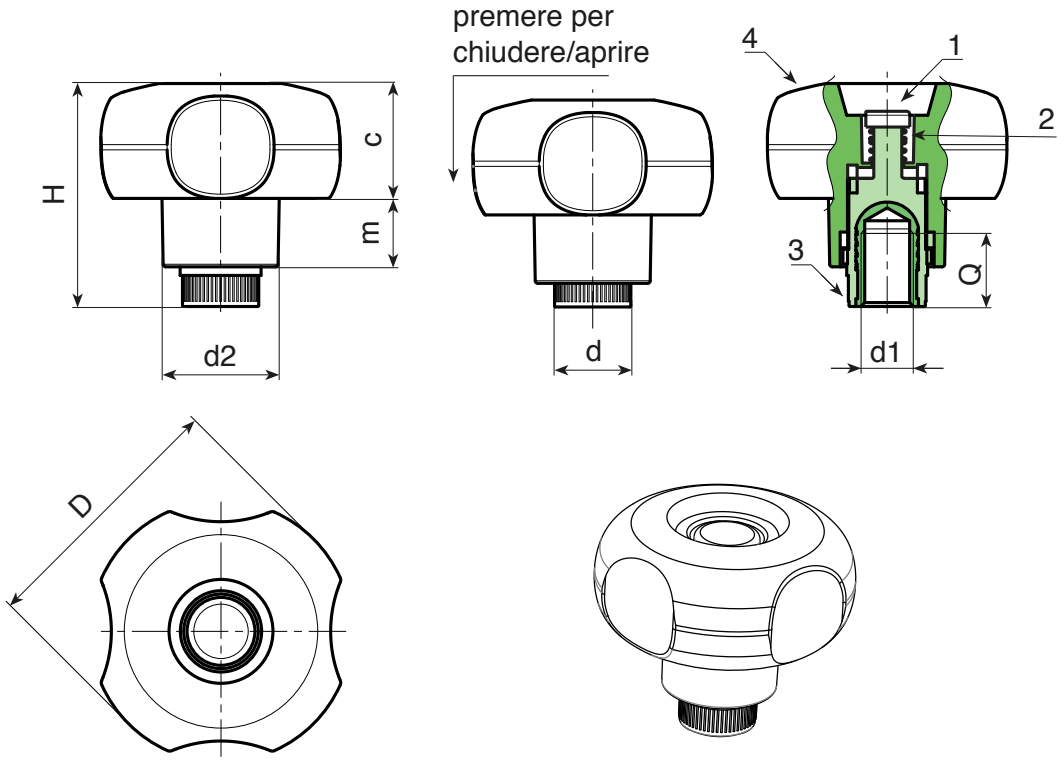

Codice	art.	D	H	d2	d	m	c	d1 6H	Q	g
-	G63050.TM060116	49	42.5	22	15	13	22	M6	14	37
-	G63050.TM080116	49	42.5	22	15	13	22	M8	14	37
-	G63050.TM100116	49	42.5	22	15	13	22	M10	14	38