K620

BLOCCHETTO NUMERATORE A 5 CIFRE

+80° -0° | PA6 | PPMA | UL94 HB | RoHS COMPLIANT

Materiali:
(1-2) Cassa Numeratore:
Poliammide rinforzata con fibra di vetro. Resistente ad oli e grassi.
(3) Grano di fissaggio:
K620: Acciaio C45
K620CIN: Acciaio inox, (Aisi 304).
(4) Bussola di collegamento con albero:
K620: Acciaio automatico.
K620CIN: Acciaio inox, (Aisi 303).
(4) Finestra:
Polimetilmetacrilato (PMMA).
(4) Ghiere numerate:
Poliammide.

Superficie:
(1-2-6) Liscia
(4) Liscia da tornitura fine.
(5) Liscia, con effetto lettura facilitata.

Colore:
(1) Coperchio cassa:
Nero (RAL 9011 cod. 01)
(2) Cassa:
K620: Nero (RAL 9011 cod. 01).
K622: Arancio (RAL 2004 cod. 02).
K623: Grigio (RAL 7035 cod. 13).
(3) Grano di fissa fissaggio:
K620: Brunito.
K620CIN: Naturale.
(4) Bussola di collegamento
K620: Brunita.
K620CIN: Naturale.
(5) Finestra:
Trasparente.
(6) Ghiere numerate:
Ghiera nera con numero in colore bianco.

K

Caratteri ghiere numerati:
Tampografati di bianco. altezza carattere circa 4 mm.

Rapporto di riduzione (GR):
Il rapporto di riduzione stabilisce che numero deve apparire sul numeratore dopo aver fatto un giro completo (360°). Per esempio scegliendo un rapporto di riduzione pari a 15 , dopo un giro sulla finestra si vedrà la cifra 015. La posizione del decimale aiuterà a de-moltiplicare la misura; infatti scegliendo una cifra decimale lo 015 diventa 01,5.

Posizione di lettura / montaggio (PL):
Il blocchetto numeratore può essere posizionato sull'applicazione in quattro posizioni differenti. Vi preghiamo di scegliere la più idonea al vostro utilizzo:
P1 = Verticale con numeri parte superiore,
P2 = Verticale con numeri in parete verticale,
P3 = Orizzontale con numeri in parete inclinata,
P4 = Orizzontale con numeri in parete verticale.

Senso di rotazione (SR):
O= incremento dei valori con rotazione Oraria
A= incremento dei valori con rotazione Anti-Oraria

Punto decimale (PD):
Il blocchetto numeratore può essere scelto anche con il punto decimale.In questo caso, avendo tre cifre la posizione decimale è così disponibile:
PD = 0 - nessun decimale indicato (00000)
PD = 1 - una cifra decimale indicata (0000.0)
PD = 2 - due cifre decimali indicate (000.00)
PD = 3 - tre cifre decimali indicate (00.000)
PD = 4 - quattro cifre decimali indicate (0.0000)

Guarnizione base cassa:
Ogni numeratore viene fornito con la guarnizione base cassa in poliuretano espanso nero. Per averne di aggiuntivi ordinare il codice K607067.

Richieste speciali:
- Su richiesta può essere fornita una bussola di riduzione K605 in acciaio brunito per il foro albero: diametri disponibili: 08 - 10 - 12 - 14 - 18.
- Su richiesta può essere fornito il piolino anti-rotazione con compensazione del gioco.
- Su richiesta può essere fornita separatamente una prolunga intermedia per cassa base, (K606067).

Posizione di lettura o montaggio (PL)

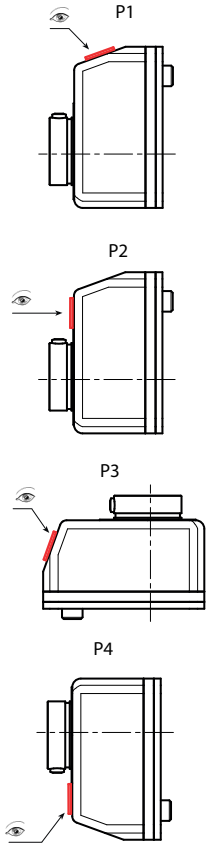

Senso di rotazione (SR)

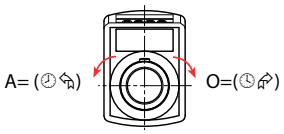

Blocchetto a 5 cifre, 1 decimale

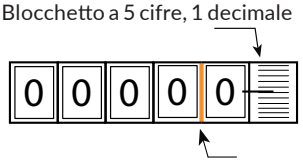

Prolunga intermedia per base K60667

Guarnizione base cassa inclusa K60767

Bussola di riduzione K605

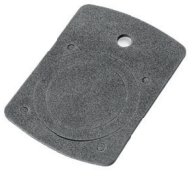

K620

BLOCCHETTO NUMERATORE A 5 CIFRE

PPMA | UL94 HB | RoHS✓ COMPLIANT

K606067

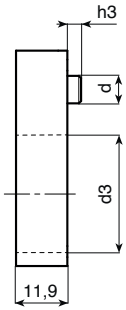

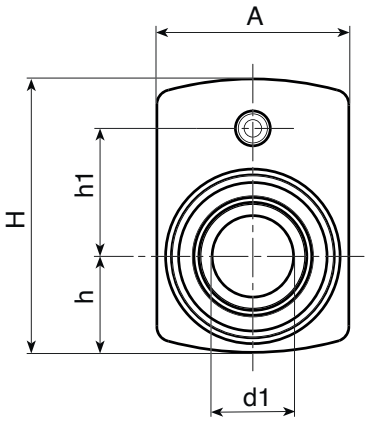

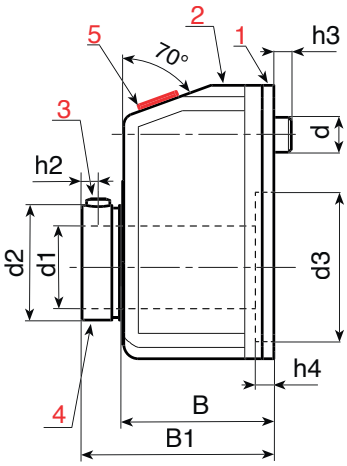

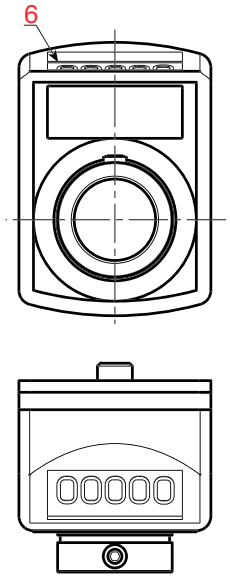

K

Opzioni da specificare in fase di ordinazione (GR-SR-PL-PD)

art.	H	A	h	h1	h2	h3	h4	B	B1	d	d2	d3	d1H7	GR	SR	PL	PD	g
K620067.TD20.....	**67,5**	48	25,5	30	3,5	6	2	30	38,5	6	27	40	20	10 - 12/5 - 15 -17/5 - 20 - 25 - 30 - 39/375 - 40 - 50 - 60 - 78/75 - 80 - 100	O-A	**P1-P2-P3-P4**	0-1-2-2-4	100
K622067.TD20.....	**67,5**	48	25,5	30	3,5	6	2	30	38,5	6	27	40	20	10 - 12/5 - 15 -17/5 - 20 - 25 - 30 - 39/375 - 40 - 50 - 60 - 78/75 - 80 - 100	O-A	**P1-P2-P3-P4**	0-1-2-2-4	100
K623067.TD20.....	**67,5**	48	25,5	30	3,5	6	2	30	38,5	6	27	40	20	10 - 12/5 - 15 -17/5 - 20 - 25 - 30 - 39/375 - 40 - 50 - 60 - 78/75 - 80 - 100	O-A	**P1-P2-P3-P4**	0-1-2-2-4	100
K620067.TD20.....CIN	**67,5**	48	25,5	30	3,5	6	2	30	38,5	6	27	40	20	10 - 12/5 - 15 -17/5 - 20 - 25 - 30 - 39/375 - 40 - 50 - 60 - 78/75 - 80 - 100	O-A	**P1-P2-P3-P4**	0-1-2-2-4	100
K622067.TD20.....CIN	**67,5**	48	25,5	30	3,5	6	2	30	38,5	6	27	40	20	10 - 12/5 - 15 -17/5 - 20 - 25 - 30 - 39/375 - 40 - 50 - 60 - 78/75 - 80 - 100	O-A	**P1-P2-P3-P4**	0-1-2-2-4	100
K623067.TD20.....CIN	**67,5**	48	25,5	30	3,5	6	2	30	38,5	6	27	40	20	10 - 12/5 - 15 -17/5 - 20 - 25 - 30 - 39/375 - 40 - 50 - 60 - 78/75 - 80 - 100	O-A	**P1-P2-P3-P4**	0-1-2-2-4	100

Note: Per i passi "/5" i valori aritmetici non visualizzati.

In fase di ordinazione vi preghiamo di inserire nei punti del codice le opzioni scelte.

Esempio 1:

Esempio 1: per un blocchetto da 5 cifre (K620067) con un albero da 20 mm (d1), - di colore arancio (K622), - con rapporto di riduzione (GR) 50, - con rotazione in senso orario (SR) O, con posizione di lettura (PL) P2, - con quattro cifre decimali (PD) 4, il codice completo è così formato: K622067.TD20050OP24.

oppure

Esempio 2: per un blocchetto da 5 cifre (K620067) con un albero da 20mm (d1) in acciaio inox, - di colore nero (K620), - con rapporto di riduzione (GR) 15, - con rotazione in senso anti-orario (SR) A, con posizione di lettura (PL) P3, - con quattro cifre decimali (PD) 4, il codice completo è così formato: K622067.TD20015AP34CIN.