L251CIN

GALLETTO INOX INTEGRALE CON PERNO FILETTATO

+200° -40° | Aisi 304 | RoHS COMPLIANT | INOX

Materiali:
Acciaio inox microfuso, (Aisi 304).

Superficie:
Satinata.

Colore:
Naturale

Inserti:
Prigioniero filettato in acciaio inox (Aisi 303), (tolleranza filetto 6g).
ATTENZIONE: Il prigioniero è fissato mediante colla.

Richieste Speciali:
- Su richiesta e per quantità gli inserti possono essere forniti con lunghezze a richiesta.
- Su richiesta e per quantità il galletto può essere fornito in acciaio inox Aisi 316.

L

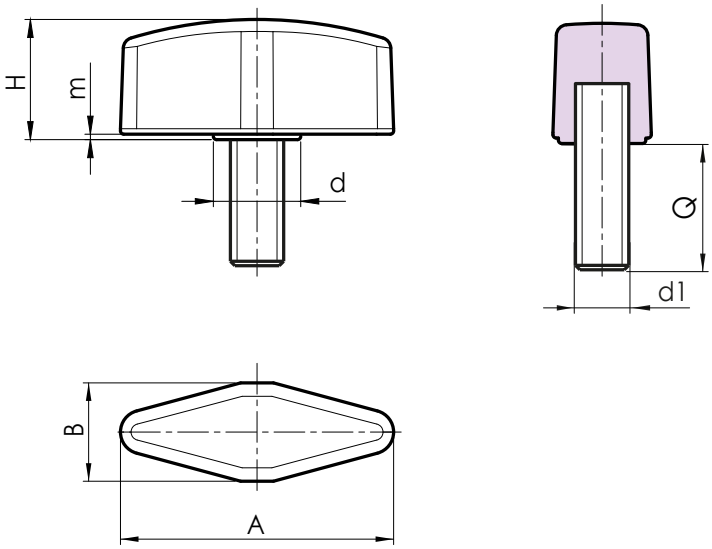

Codice	Art.	A	B	H	m	d	d1 6g	Q	g
-	L25125.HM06X16CIN	25	9	11	0,5	8	M6	16	11
-	L25125.HM06X20CIN	25	9	11	0,5	8	M6	20	12
-	L25125.HM06X25CIN	25	9	11	0,5	8	M6	25	13
-	L25130.HM08X16CIN	30	11	13.5	0,5	10	M8	16	22
-	L25130.HM08X20CIN	30	11	13.5	0,5	10	M8	20	24
-	L25130.HM08X25CIN	30	11	13.5	0,5	10	M8	25	26
-	L25130.HM08X32CIN	30	11	13.5	0,5	10	M8	32	29
-	L25136.HM10X20CIN	36	13	15.5	0,5	12	M10	20	41
-	L25136.HM10X30CIN	36	13	15.5	0,5	12	M10	30	46
-	L25136.HM10X40CIN	36	13	15.5	0,5	12	M10	40	50

Lunghezze perno a richiesta, con un minimo di 100 pezzi.