L750

GALLETTO CON BOCCOLA CON FORO FILETTATO CIECO

+135° -30° | PA6 +G.F. | UL94 HB | RoHS COMPLIANT

Materiali:
Poliammide rinforzata.
Resistente ad olii e grassi.

Superficie:
Satinata.

Colore:
Nero (RAL 9011).

Inserti:

L750:
Boccola con foro filettato cieco in ottone, (tolleranza filetto 6H).

L750CIN:
Boccola con foro filettato cieco in acciaio inox (Aisi 303), (tolleranza filetto 6H).

Richieste Speciali:
- Su richiesta e per quantità colori come da tabella colori [pag.].

L

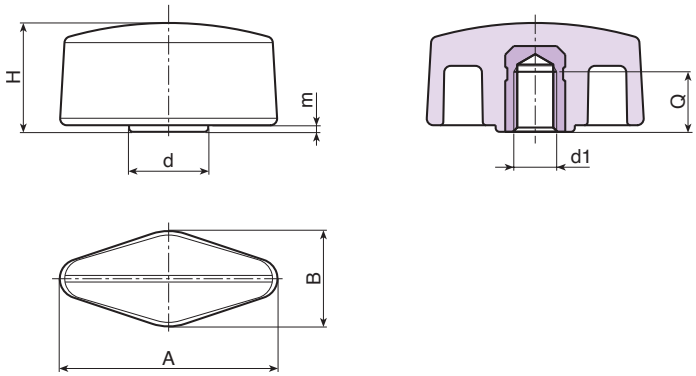

Versione L750: inserto in ottone.

Codice	Art.	A	B	H	m	d	d1 6H	Q	g
-	L75032.TM0501	33	15	16.5	1	12	M5	7	7
-	L75032.TM0601	33	15	16.5	1	12	M6	7	6
-	L75032.TM0801	33	15	16.5	1	12	M8	7	6
-	L75048.TM0601	48	15	16	1	12.5	M6	7	10
-	L75048.TM0801	48	15	16	1	12.5	M8	7	10

INOX

Versione L750CIN: inserto in acciaio inox Aisi 303.

Codice	Art.	A	B	H	m	d	d1 6H	Q	g
-	L75032.TM0501CIN	33	15	16.5	1	12	M5	7	9
-	L75032.TM0601CIN	33	15	16.5	1	12	M6	7	8
-	L75032.TM0801CIN	33	15	16.5	1	12	M8	7	8
-	L75048.TM0801CIN	48	15	16	1	12.5	M8	7	8