L754

+135° -30° | PA6 +G.F. | UL94 HB | RoHS COMPLIANT

GALLETTO GRANDE CON BOCCOLA CON FORO FILETTATO

Materiali:
Poliammide rinforzata.
Resistente ad olii e grassi.

Superficie:
Satinata.

Colore:
Nero (RAL 9011).

Inserti:
Boccola con foro filettato cieco in ottone, (tolleranza filetto 6H).

Richieste Speciali:
- Su richiesta e per quantità gli inserti possono essere forniti in materiale diverso.
- Su richiesta e per quantità colori come da tabella colori [pag.].

L

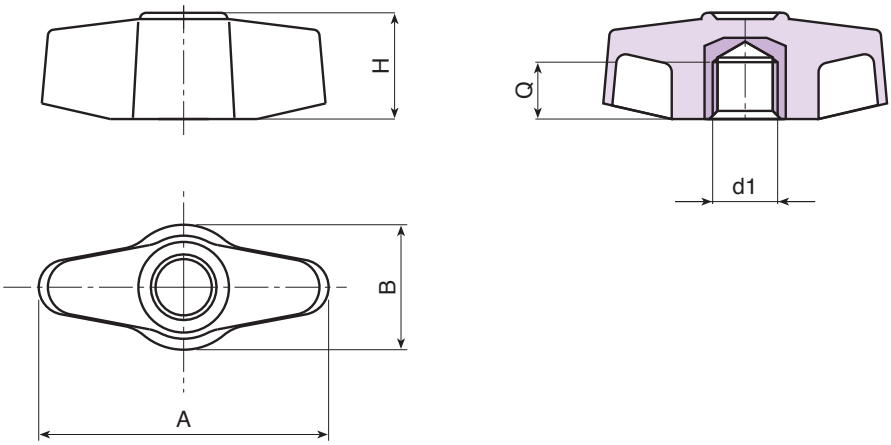

Codice	Art.	A	B	H	d1 6H	Q	g
-	L75448.TM0601	45	20	17	M6	7	11
-	L75448.TM0801	45	20	17	M8	7	11
-	L75448.TM1001	45	20	17	M10	6	12