N742

+135° -30° | PA6 +G.F. | UL94 HB | RoHS COMPLIANT

MANICOTTO ZIGRINATO CON BOCCOLA CON FORO LISCIO

Materiali:
Poliammide rinforzata.
Resistente ad olii e grassi.

Superficie:
Satinata.

Colore:
Nero (RAL 9011).

Inserti:
Boccola con foro liscio cieco in acciaio zincato, (tolleranza foro H10).

Richieste speciali:
- Su richiesta e per quantità gli inserti possono essere forniti con il foro d1 a disegno.
- Su richiesta e per quantità gli inserti possono essere forniti in materiale/rivestimento diverso.
- Su richiesta e per quantità colori come da tabella colori [pag.].

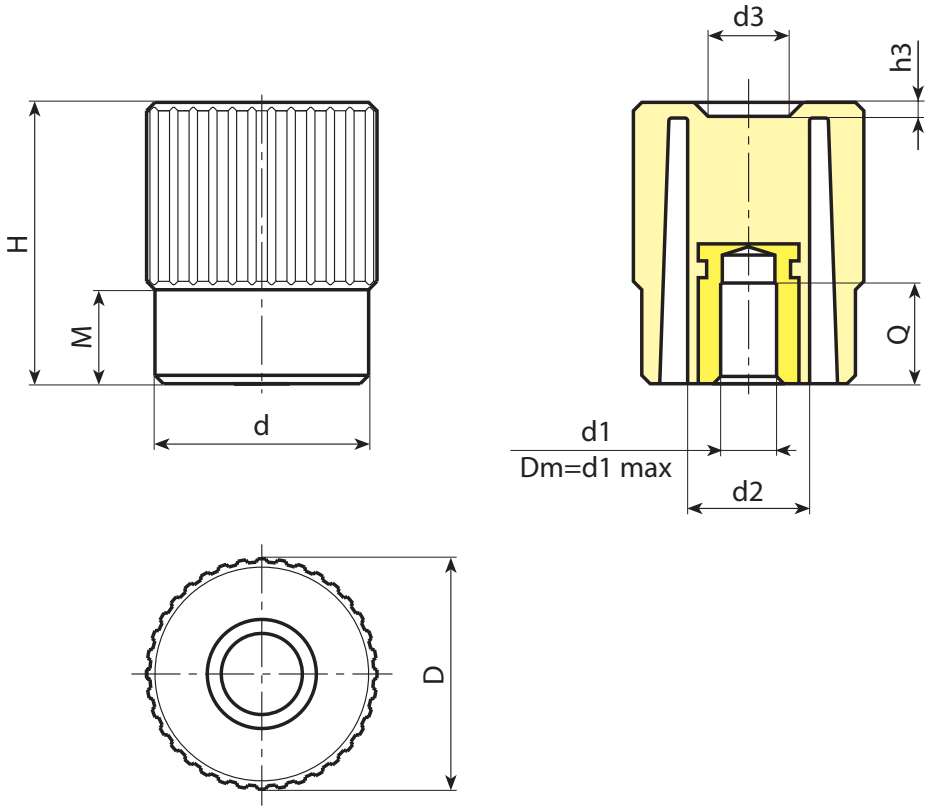

N

Codice	Art.	D	H	M	d	d2	d3	h3	Dm	d1H10	Q	g
-	**N74240.TP0501**	42	50,5	17	38	22	15,5	2,5	12	**5**	20	90
-	**N74240.TD1001**	42	50,5	17	38	22	15,5	2,5	12	**10**	18	85

Attenzione: Con un minimo di 100 pezzi, il diametro d1 può essere prodotto con il diametro richiesto in tolleranza H10.
Dm = Diametro massimo ottenibile di ripresa. (allargamento)