S118

+135° -30° | PA6 +G.F. | UL94 HB | RoHS COMPLIANT

ATTACCO MASCHIO PER PANNELLO TP (INDICATO SOLO PER INVERTER)

Materiali:
(2-3) Poliammide rinforzata.
Resistente ad olii e grassi.

Superficie:
Satinata.

Colore:
Nero (RAL 9011).

Inserti:
(1) Inserto in ottone con attacco maschio UNI.
(4) Rondella ondulata in acciaio brunito DIN 137.
(5) Ghiera esagonale filettata in acciaio passivato giallo.
(6) Rondella spaccata in acicaio brunito UNI 1751.
(7) Rondella in acciaio passivato giallo.
(8) Vite a testa esagona passivata gialla DIN933/UNI 5739.

Richieste Speciali:
- Nessuna.

S118+S113

S

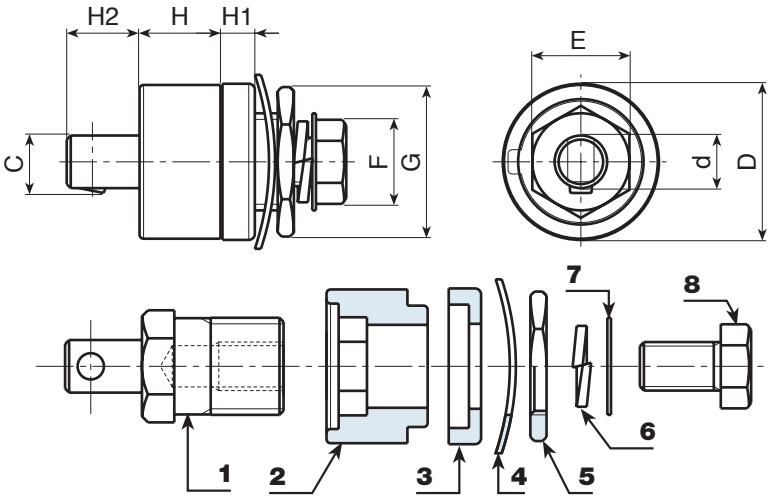

Codice	art.	D	H	H1	H2	d	c	E	F	G	9	Amp. Max
-	S118.M3550	**38**	20	8	17	13	14	21	17	27	**160**	200