W622

PRESSORE LISCIO PROLUNGATO IN ACCIAIO CON TESTA

+200° -20° AVP RoHS COMPLIANT

Materiali:
(2) Corpo pressore in acciaio automatico.

Superficie:
Liscia.

Colore:
Nero da brunitura.

Puntale:
Puntale in acciaio temprato.

Tipologia di spinta della molla:
Normale.

Molla:
Molla in acciao armonico.

Richieste speciali:
- Nessuna.

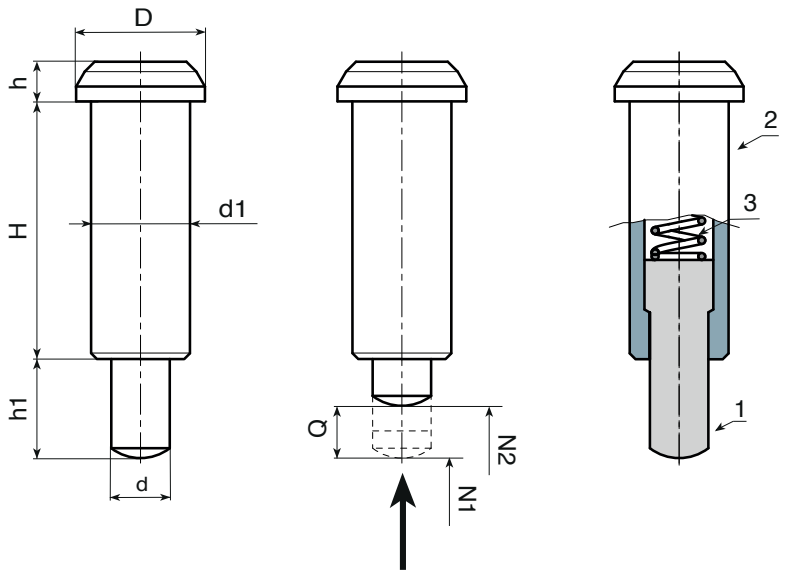

W.P

Codice	art.	D	H	h1	h	d	N1 (N)	N2 (N)	d1(+0 -0.08)	g
-	W622.VBD08	**10**	20.8	8	3.2	3.95	30	90	**8**	8
-	W622.VBD10	**13**	26	10	4	5.95	42	110	**10**	14
-	W622.VBD12	**16**	31	12	5	7.95	50	130	**12**	26