W793

+80° -20° | PA6 +G.F. | UL94 HB | RoHS COMPLIANT

POMELLO CON SPINTORE FILETTATO IN ACCIAIO CON BLOCCAGGIO

Materiali:
(1) Perno spintore in acciaio inox, (Aisi 303).
(4) Pomello lobato in poliammide rinforzata. Non smontabile. Resistente ad olii e grassi.
W793:
(2) Corpo spintore filettato con blocco, in acciaio automatico.
(3) Molla in acciaio zincato.
W793 CIN:
(2) Corpo spintore filettato con blocco, in acciaio inox, (Aisi 303).
(3) Molla in acciaio inox, (Aisi 301).

Superficie:
(4) Satinata.
(1-2-3) Liscia.

Colore:
(4) Nero (RAL 9011).
W793:
(2) Zincata.
W793 CIN:
(1-2) Naturale.

ATTENZIONE:
> Consigliamo l'esecuzione del foro di alloggiamento dello stelo spintore con tolleranza H7.

Richieste Speciali:
- Nessuna.

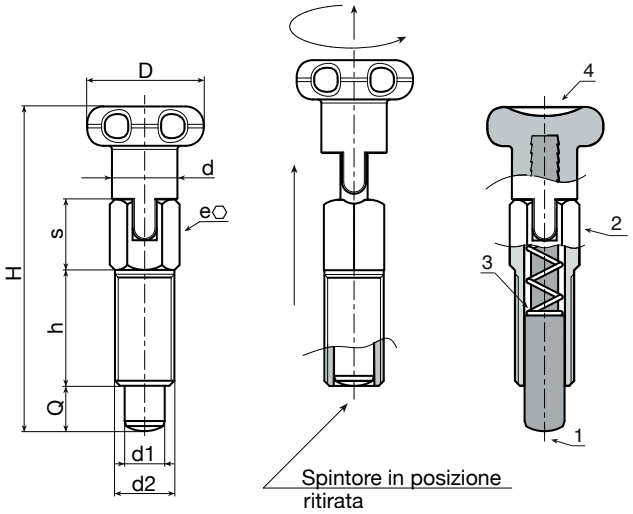

W.S

Versione W793 - in acciaio zincato

Codice	Art.	D	d	H	h	e	s	d2	d1 -0,02 -0,04	Q	g
-	W793.J0401	**14**	7	36	12	6	8	**M6**	4	4	5
-	W793.J0501	**18**	9	46	16	8	10	**M8**	5	5	11
-	W793.J0601	**22**	11	55	20	10	11	**M10**	6	6	24
-	W793.J0801	**24**	13	58	24	12	14	**M12**	8	8	39

INOX

Versione W793 CIN - in acciaio inox (Aisi 303)

Codice	Art.	D	d	H	h	e	s	d2	d1 -0,02 -0,04	Q	g
-	W793.J0401CIN	**14**	7	36	12	6	8	**M6**	4	4	5
-	W793.J0501CIN	**18**	9	46	16	8	10	**M8**	5	5	11
-	W793.J0601CIN	**22**	11	55	20	10	11	**M10**	6	6	24
-	W793.J0801CIN	**24**	13	58	24	12	14	**M12**	8	8	39