W842

+50° -20° | C40 | Aisi 303 | POM | RoHS COMPLIANT

PRESSORE A MOLLA FILETTATO IN ACCIAIO CON GRANO E PUNTALE IN PLASTICA

Materiali:
W840:
Corpo pressore in acciaio con classe di resistenza 5.8.
W840CIN:
Corpo pressore in acciaio inox,(Aisi 303).

Superficie:
Liscia.

Colore:
W840:
Brunito.
W840CIN:
Naturale.

Puntale:
W840:
(1) Puntale tornito in acciaio temprato e brunito.
W840CIN:
(1) Puntale tornito in acciaio inox, (Aisi 303).

Molla:
W840:
(3) Molla in acciao armonico.
W840CIN:
(3) Molla in acciao inox, (Aisi 301).

Grano:
W840:
(2) Grano di fissaggio in acciaio brunito con esagono incassato, (attenzione il grano è incollato).
W840CIN:
(2) Grano di fissaggio in acciaio inox (Aisi 303) con esagono incassato, (attenzione il grano è incollato).

Tipologia di spinta della molla:
Normale.

Richieste speciali:
- Nessuna.

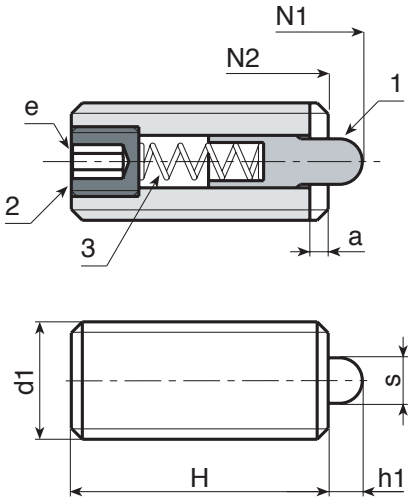

W.P

Versione W842: in acciaio brunito

Codice	art.	s	H	h1	e	a	b	N1 (N)	N2 (N)	d1 6H	g
-	W842.VBM04	**1.5**	15	1.5	1.3	0.6	0.6	5	16	**M4**	0.8
-	W842.VBM05	**2.4**	18	2.3	1.5	0.8	0.8	6	20	**M5**	1.3
-	W842.VBM06	**2.7**	20	2.5	2	1	1	7	20	**M6**	2.5
-	W842.VBM08	**3.5**	22	3	2.5	1.4	1.2	9	35	**M8**	6
-	W842.VBM10	**4**	22	3	3	1.4	1.6	9	35	**M10**	9
-	W842.VBM12	**6**	28	4	4	2	2	10	55	**M12**	16
-	W842.VBM16	**7.5**	32	5	5	2.5	2.5	45	100	**M16**	35

INOX

Versione W842CIN - in acciaio inox (Aisi 303)

Codice	art.	s	H	h1	e	a	b	N1 (N)	N2 (N)	d1 6H	g
-	W842.INM04CIN	**1.5**	15	1.5	1.3	0.6	0.6	5	16	**M4**	0.8
-	W842.INM05CIN	**2.4**	18	2.3	1.5	0.8	0.8	6	20	**M5**	1.3
-	W842.INM06CIN	**2.7**	20	2.5	2	1	1	7	20	**M6**	2.5
-	W842.INM08CIN	**3.5**	22	3	2.5	1.4	1.2	9	35	**M8**	6
-	W842.INM10CIN	**4**	22	3	3	1.4	1.6	9	35	**M10**	9
-	W842.INM12CIN	**6**	28	4	4	2	2	10	55	**M12**	16
-	W842.INM16CIN	**7.5**	32	5	5	2.5	2.5	45	100	**M16**	35