W910

+200° -20° | C40 | Aisi 303 | RoHS COMPLIANT

SPINTORE FILETTATO IN ACCIAIO CON PUNTALE PROLUNGATO

Materiali:
(3) Molla in acciaio inox, (Aisi 301).
W910:
(2) Ghiera esagonale filettata in acciaio ad alta resistenza.
(1) Perno spintore in acciaio ad alta resistenza e temprato.
W910CIN:
(2) Ghiera esagonale filettata in acciaio inox, (Aisi 303).
(1) Perno spintore in acciaio inox, (Aisi 303).

Superficie:
Liscia.

Colore:
W910: Brunito.
W910CIN: Naturale.

ATTENZIONE:
> Consigliamo l'esecuzione del foro di alloggiamento dello stelo spintore con tolleranza H7.

Richieste Speciali:
- Nessuna.

Nota:
Questa versione di spintore può essere accoppiata con qualsiasi volantino con boccola filettata, da ordinare separatamente (vedi foto aggiuntive).

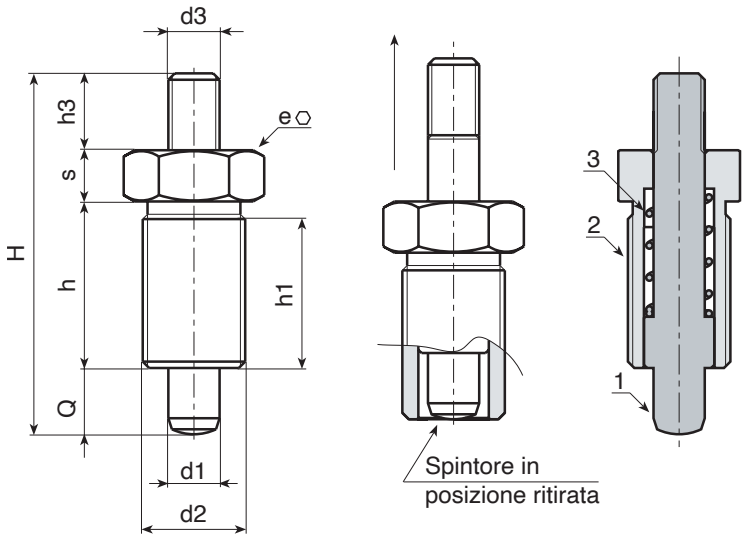

W.S

Versione W910 - in acciaio brunito

Codice	Art.	H	h	h1	d2	d3	h3	e	s	d1 -0,02 -0,04	Q	g
-	W910010.Q05X08	**36**	17	15	M10x1	M04	6	12	**5**	5	8	13
-	W910012.Q06X09	**45**	20	18	M12x1,5	M05	10	14	**6**	6	9	22
-	W910016.Q08X12	**58**	26	23	M16x1,5	M08	12	19	**8**	8	12	54
-	W910016.Q10X12	**58**	26	23	M16x1,5	M08	12	19	**8**	10	12	55
-	W910020.Q12X15	**70**	33	30	M20x1,5	M10	12	22	**10**	12	15	104

INOX

Versione W910 CIN - in acciaio inox (Aisi 303)

Codice	Art.	H	h	h1	d2	d3	h3	e	s	d1 -0,02 -0,04	Q	g
-	W910010.I05X08CIN	**36**	17	15	M10x1	M04	6	12	**5**	5	8	13
-	W910012.I06X09CIN	**45**	20	18	M12x1,5	M05	10	14	**6**	6	9	22
-	W910016.I08X12CIN	**58**	26	23	M16x1,5	M08	12	19	**8**	8	12	54
-	W910016.I10X12CIN	**58**	26	23	M16x1,5	M08	12	19	**8**	10	12	55
-	W910020.I12X15CIN	**70**	33	30	M20x1,5	M10	12	22	**10**	12	15	104