K901

+135° -30° | PA6 +G.F. | UL94 HB | RoHS COMPLIANT

VOLANTINO DI MANOVRA PIENO CON SEDE INDICATORE E POMELLO DI BLOCCAGGIO

Materiali:
Poliammide rinforzata e stabilizzata.
Resistente ad olii e grassi.

Superficie:
Satinata.

Colore:
Nero (RAL 9011).

Inserto:
Boccola con foro liscio passante in acciaio zincato, (tolleranza foro H10).

Indicatore Montabile:
Utilizzare Indicatori gravitazionali modelli serie K650 o K660. L'indicatore può essere usato solo in posizione verticale (asse macchina orizzontale). L'indicatore e il relativo grano di fissaggio d7 sono da acquistare separatamente. Per informazioni ulteriori sugli indicatori consultare le pagine relative agli articoli K650 e K660 [pag. 460 461e pag. 462 463].
(*) Con l'adattatore KS08050.T01 è possibile montare l'indicatore K650050.

Volantino di Fissaggio:
Vol. cilindrico G793-36 con prigioniero filettato [pag.].
Nero (RAL 9011). ATTENZIONE: la dimensione Q2 del volantino di serraggio deve essere scelta dal cliente in base alle dimensioni del macchinario su cui viene applicato il volantino. Per il modello K901-130 il volantino di serraggio è sostituito con il galletto L751-32 [pag.].

Fissaggio:
Per eventuali sistemi di fissaggio, l'esecuzione di linguette e/o fori quadri, prego consultare le note tecniche allegate al catalogo [pag.].

Richieste Speciali:
- Su richiesta e con un minimo di 50 pezzi, gli inserti possono essere forniti con il foro d1 con tolleranza H7 e finitura brunita. Aggiungere al codice standard le lettere ZB. Esempio: K901100.T050D1001PZB.
- Su richiesta e per quantità gli inserti possono essere forniti con il foro d1 a disegno.
- Su richiesta e per quantità gli inserti possono essere forniti in materiale/rivestimento diverso.
- **Indicatore da ordinare a parte.**
- Su richiesta e per quantità la sede indicatore può essere variata.

Corrispondenze Diametri/Indicatori:
d5=50 --> K650050
d5=80 --> K650080 o K660080

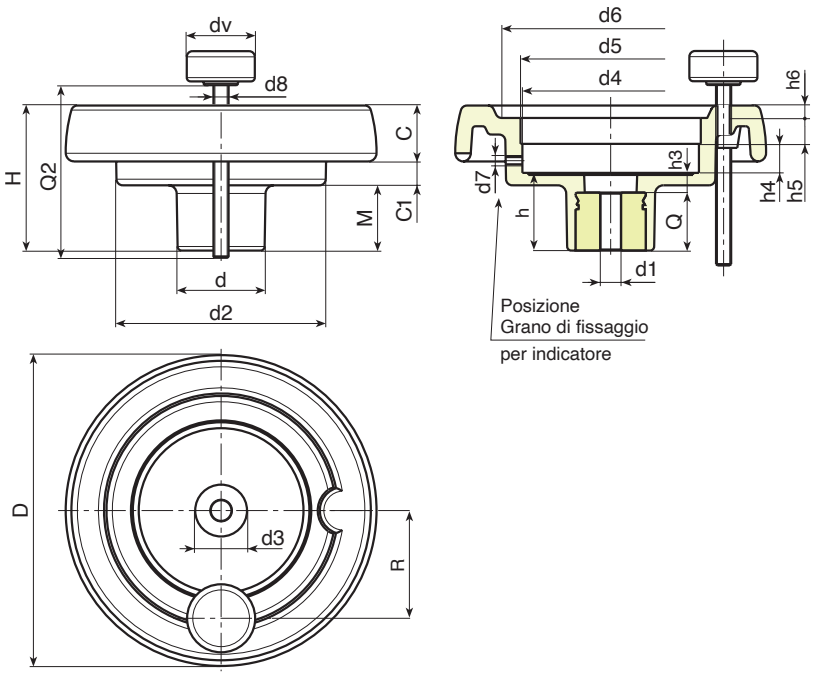

Codice	art.	D	H	d	d2	M	C	C1	d3	d4	d5	d6	d7	h	h3	h4	h5	h6	R	d8	Dm	d1	Q	g
K901130.0001	K901130.T080P6.801P	129	64.5	42	100	27.5	23	14	29	85.7	80*	90	M6	34	10	13.5	12.5	5	54	M8	20	**6.8**	24	370
K901150.0001	K901150.T080P6.801P	149	69	42	101	31	25.5	12.5	29	85.7	80*	106	M6	37	9	13.5	12.5	6.5	57	M8	20	**6.8**	28	470
K901175.0001	K901175.T080P6.801P	175	72	40	115	28.5	32	11.5	25	85.7	80*		M6	38	10	12.5	14	8	60	M8	20	**6.8**	28	690
K901200.0001	K901200.T080P6.801P	199	71	46	137	24	32	15	29	85,7	80*	144	M6	34	11	13.5	12.5	10	74	M8	22	**6.8**	23	850

Attenzione: Con un minimo di 50 pezzi il diametro d1 può essere prodotto a richiesta (tolleranza foro H10 zincato e H7 brunito).
Dm = Diametro massimo ottenibile di ripresa. (allargamento).
Q2 = A richiesta.
dv = 36 mm. (K901130 dv=32 mm.)